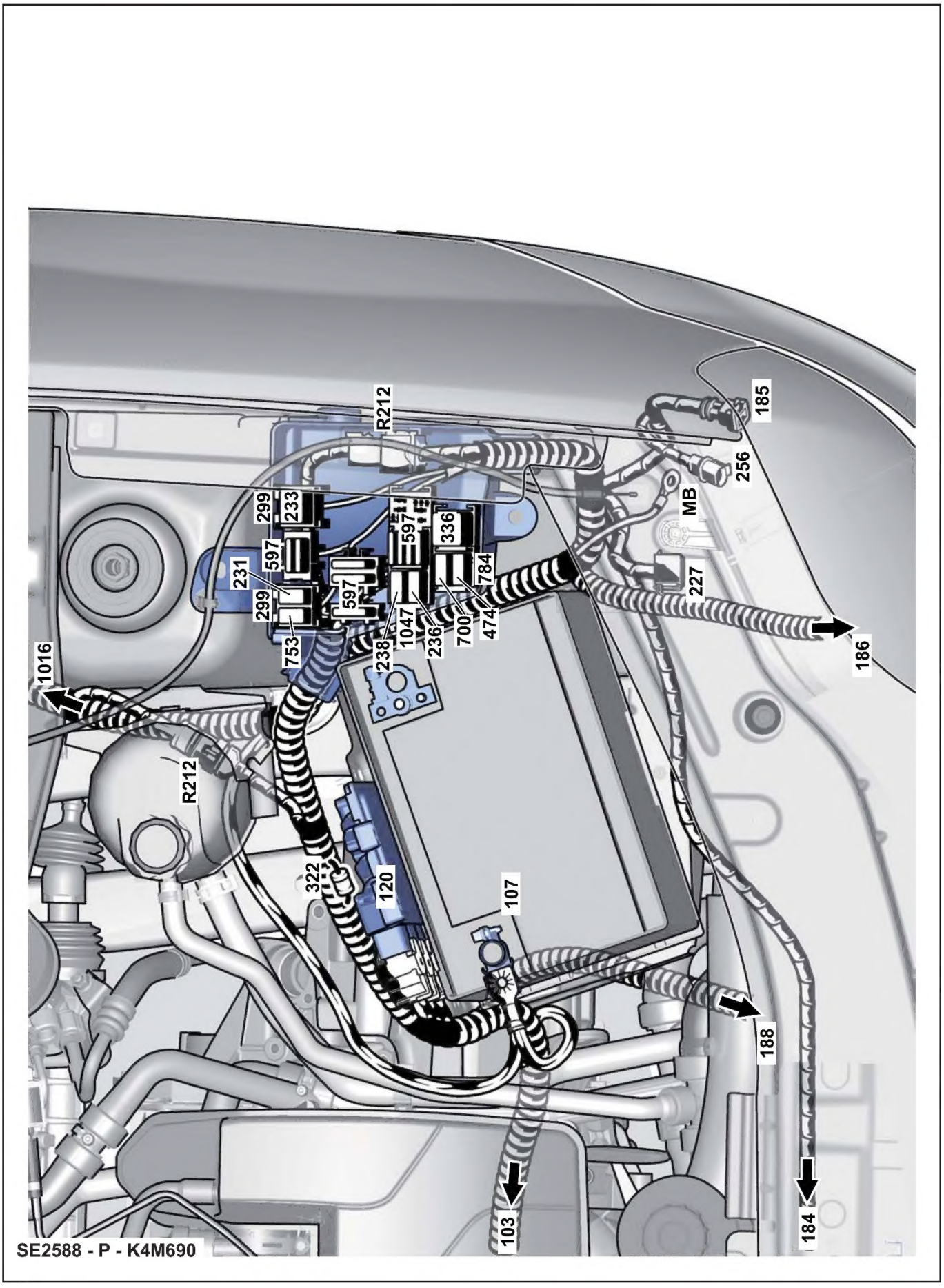
R212
185
256
MB
227
186
299
233
597
231
299
597
597
336
784
1047
236
700
474
753
238
1016
R212
322
120
107
188
103
184
SE2588 - P - K4M690